ՀԱՏԱԿԱԳԻԾ Ջ1;Կ1 ՑԱՆՑԵՐՈՎ

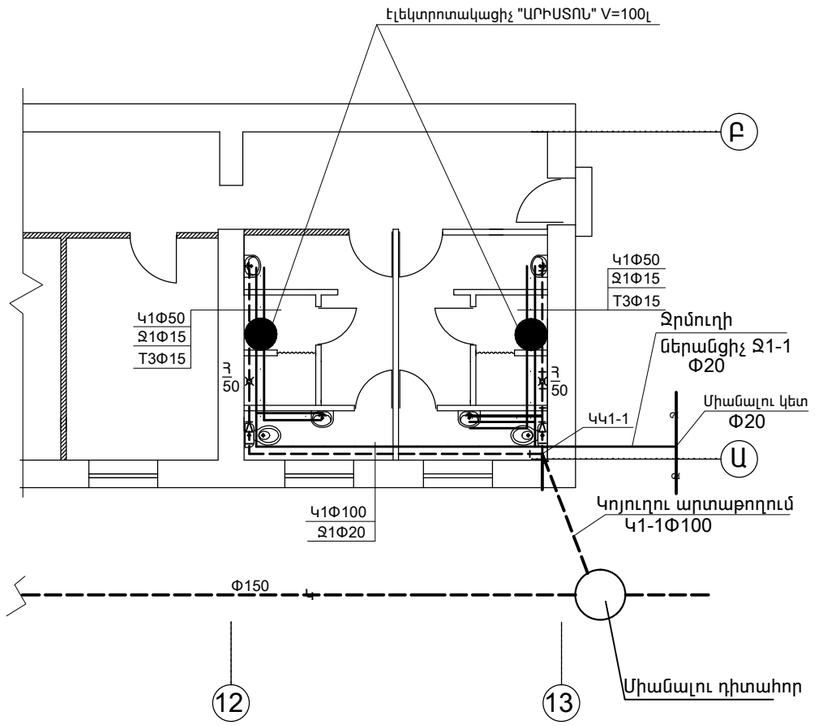

ԱԿՍՈՆՈՄԵՏՐԱԿԱՆ ՍԽԵՄԱ Ջ1;Կ1

Ջ1

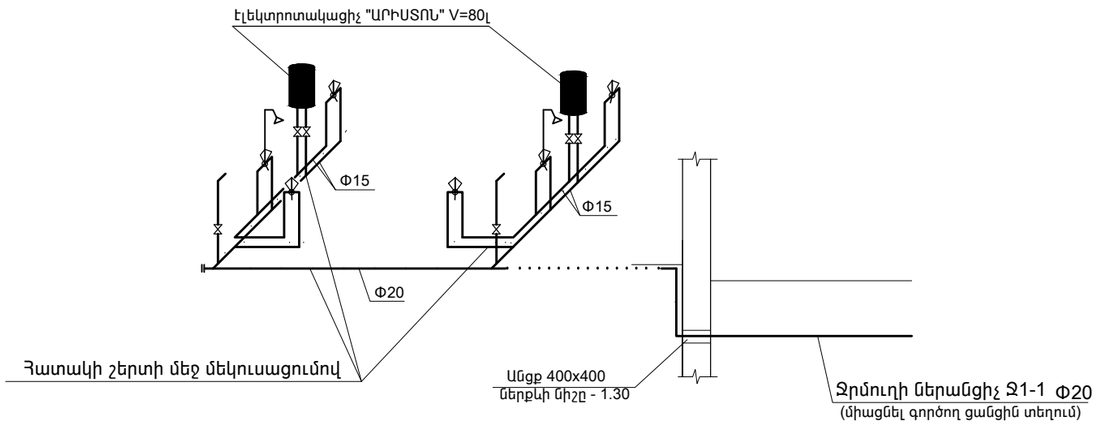

Կ1

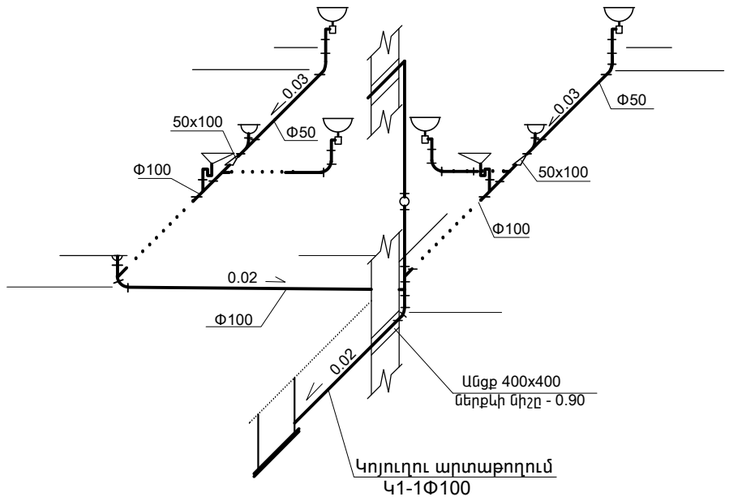

ՏՆՕՐԵՆ	Մ.ՀՈՒՍՆՅԱՆ		ՀՀ Վայոց Ձորի մարզի Վայք համայնքի «Արևիկ» մարզադաշտի հիմնանորոգում			
ՆԳԵ	Ն.ՍՏԵՓԱՆՅԱՆ					
ՆԱԽԱԳԾԵՑ	Վ.ԳԱՍՊԱՐՅԱՆ		ՋՐԱՄԱՏԱԿԱՐԱՐՈՒՄ , ԿՈՅՈՒՂԻ ԵՎ ՕՍՊԱՓՈԽՈՒԹՅՈՒՆ	ՓՈՒԼ	ԹԵՐԹ	ԹԵՐԹԵՐ
				ԱՆ	ՋԿՕ-2	4
			ՀԱՏԱԿԱԳԻԾ Ջ1;Կ1 ՑԱՆՑԵՐՈՎ ԱԿՍՈՆՈՄԵՏՐԱԿԱՆ ՍԽԵՄԱ Ջ1;Կ1	"ՄԱՌԱ ԵՎ ԴՈՒՍՏՐԵՐ" ՍՊԸ		